# EP-2/S

Chapeadora de cantos rectos

Plaqueuse de chants

Edgebander machine

Kantenanleimmaschine

Bordatrice

Orladora

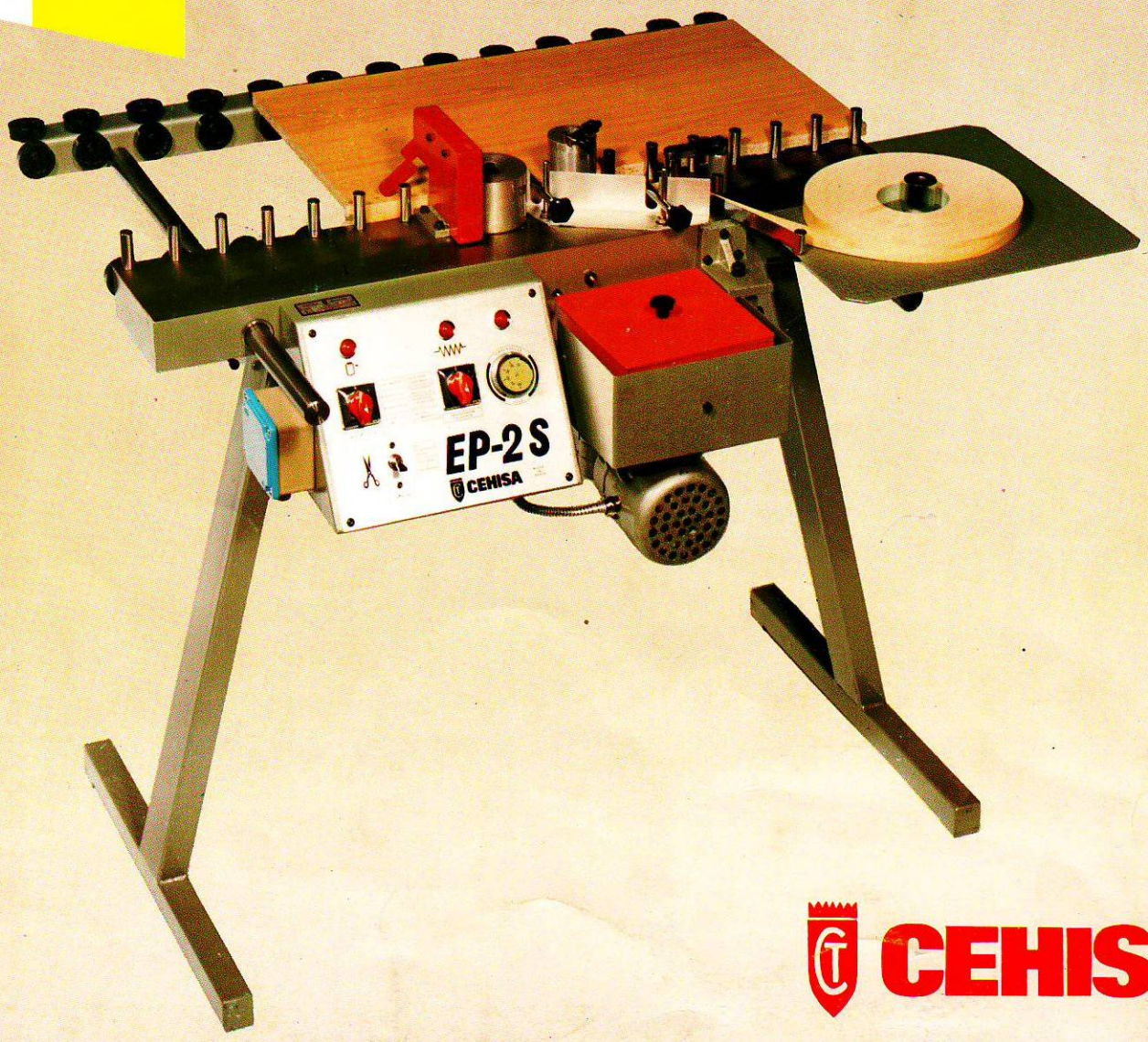


CEHISA

## DESCRIPCION

Encoladora semi-automática para cantos rectos. Sistema de cola termofusible. Con sistema automático para la alimentación y corte de materiales en rollo.

Plaqueuse de chants semi-automatique pour plaquer des chants droits à l'aide de colles hot-melt. Machine équipée avec guillotine automatique pour chants en rouleaux.

Semi-automatic edgebander for bonding straight edge panels. Machine equipped with granular hotmelt glue system with automatic roll cutter for coiled materials.

Halbautomat von einfacher und solider Konstruktion. Besonders geeignet für Klein u. Mittelbetriebe oders als Ergänzung zum bestehenden Maschinenpark. Mit automatischer Abkappvorrichtung für Schichtstoffstreifen. Direkte Schmelzkleberangabe über Leimroller.

Bordatrice semiatomatica per bordi in melaminico, laminato, plastico, ed impiallacciatura, applicati con colla termofusibile e taglio automatico a lunghezza del bordo. L'avanzamento del pannello avviene a mano. L'incollaggio à perfetto e rapido. Macchina molto maneggevole senza problemi. Alimentazione della colla a cilindro motorizzato.

Orladora Semi-automática de cantos rectos, para PVC, formica ou folha de madeira. Sistema de Cola Termofusivel. Com sistema Automático para alimentação e corte de materiais em rolo.

Nos reservamos el derecho de hacer cualquier modificación a la máquina sin previo aviso.

Nous nous réservons le droit de modifications techniques sans avis préalable.

Modifications of design may be made without prior notice.

Wir behalten uns das Rechts vor die Ausführung ohne Voranmeldung zu ändern.

Ci riserviamo di apportare modifiche senza preavviso.

Reservamos o direito de fazer qualquer modificação sem aviso prévio.

## CARACTERISTICAS TECNICAS
## CARACTERISTIQUES TECHNIQUES
## TECHNICAL DATA
## TECHNISCHE DATEN
## DATI TECNICI
## CARACTERISTICAS TECNICAS

| | |
|---|---|
| Abertura conducida útil<br>Largeur max. utilisant la barre de guidage<br>Maximum panel width using extension bar with rollers<br>Werkstückabmessungen: Breite max. (mit Führungsaufl.)<br>Apertura utile per pannello guidato<br>Largura útil para painel guiado | 650 mm. |
| Abertura de trabajo ilimitada<br>Largeur max. avec barre de guidage sans rouleaux horizontaux: illimitée<br>Maximum panel width using extension bar without horizontal rollers: unlimited<br>Breite ohne Fürung unbegrenzt<br>Apertura massima per pannello non guidato ilimitata<br>Largura para painel não guiado ilimitado | |
| Grueso máximo y mínimo del tablero<br>Epaisseur max. et min. des panneaux<br>Max. and min. thickness of panel<br>Stärke max-min<br>Spessore minimo/massimo del pannello<br>Espessura Max-Min do painel | 50:10 mm. |
| Potencia motor cola<br>Puissance moteur colle<br>Glue motor power<br>Motorleistung Auftragswalze<br>Potenza motore colla<br>Potência motor do rolo da cola | 0.10 Kw |
| Potencia resistencias<br>Puissance résistances<br>Heating elements power<br>Heizelement Schemelzkleber<br>Potenza resistenza<br>Potência das resistencias | 0.70 Kw |
| Potencia total instalada<br>Puissance totale<br>Total Power<br>Totalleistung<br>Potenza totale installata<br>Potencia total instalada | 0.80 Kw |
| Peso de la máquina<br>Poids de la machine<br>Machine weight<br>Gewicht<br>Peso<br>Peso da máquina | 90 Kg |
| Cubicaje marítimo<br>Volume caisse d'emballage<br>Volume sea-crating<br>Seemässige Verpackung<br>Ingombro imballato<br>Volume de embalagem | 0.61 $m^3$ |

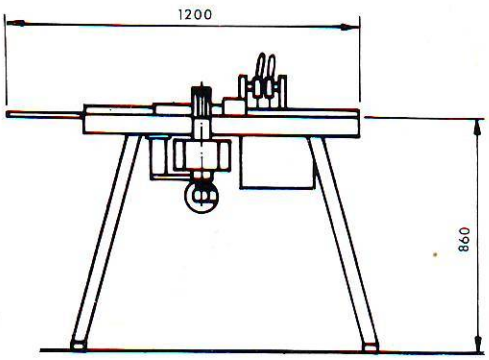


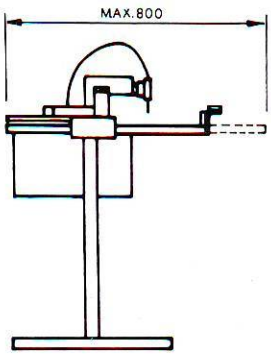


DISTRIBUIDOR:

FABRICADO POR:
MANUFACTURED BY:
FABRILQUEE PAR:
HERSTELLER:
FABBRICATA DA: